MESSKO® BeTech
ДАТЧИКИ ТЕМПЕРАТУРЫ
СПЕЦИФИКАЦИИ ДЛЯ ЗАКАЗА.

MESSKO INSTRUMENTS

Проект/ссылка

	Тип прибора
☐	Указатель температуры масла
☐	Указатель температуры обмотки с блоком настройки градиента MRB110-1 (СТмакс = 2,2 А)
☐	Указатель температуры обмотки с блоком настройки градиента MRB110-2 (СТмакс = 2,65 А)
☐	Указатель температуры обмотки без блока настройки градиента (СТмакс = 2,3 А)

	Диапазон измерений
☐	0... +150 °C
☐	-20... +130 °C
☐	0... +160 °C
☐	-40... +160 °C
☐	Повышенная точность (в остальных вариантах стандартный)
	Другие варианты по запросу

	Тип термобаллона и гайки крепления	
☐	Квадратный фланец с 4 отверстиями	№ 1
☐	G3/4"B (=BSP3/4")	№ 2
☐	G3/4"B с внутренней резьбой	№ 2F
☐	G1"B (=BSP1)	№ 5
☐	7/8" – 14UNF, термобаллон Ø 12,2 мм	№ 6
☐	G3/4"B (=BSP3/4)	№ 8
☐	G1"B, термобаллон Ø 12 мм	№ 9
☐	G3/4", термобаллон Ø 12 мм	№ 10
☐	M22 x 1,5 мм	№ 22
☐	M27 x 2 мм	№ 27

	Аналоговый выход
☐	4–20 мА
☐	4–20 мА и 0–5 В
☐	0–5 В
☐	Pt100
☐	Без аналогового выхода
	Другие варианты по запросу

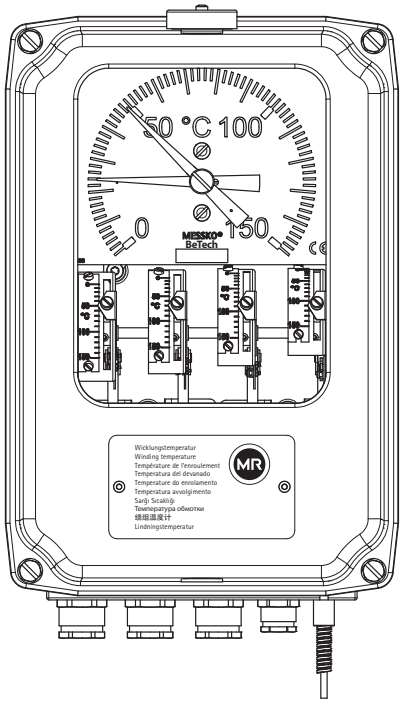

	Цвет
☐	RAL 7033 (в стандартном исполнении)
☐	RAL 7038 (аналогичный светло-серому ANSI 70)
☐	RAL 7033 для морского климата
	Другие цвета по запросу

	Длина капиллярной трубки
☐	Капиллярная трубка длиной 4 м
☐	Капиллярная трубка длиной 6 м
☐	Капиллярная трубка длиной 8 м
☐	Капиллярная трубка длиной 10 м
☐	Капиллярная трубка длиной 12 м
☐	Иная длина, укажите требуемую длину капиллярной трубки в диапазоне от 2 до 20 м

	Цвет текста
☐	Черный текст на белой шкале прибора
☐	Белый текст на черной шкале прибора
	Другие варианты по запросу

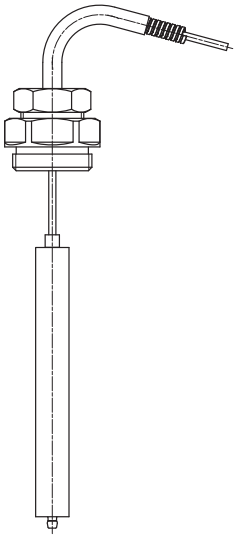

	Микровыключатели
☐	2 микровыключателя
☐	3 микровыключателя
☐	4 микровыключателя
☐	5 микровыключателя
☐	Микровыключатели с гашением дуги в магнитном поле (в остальных вариантах стандартного типа)
	Другие варианты по запросу

	Тип кабельного сальника
☐	M20 x 1,5
☐	Кабельный ввод Pg16
	Другие типы соединений по запросу

	Смотровое окно
☐	Многослойное безопасное стекло (в стандартном исполнении)
☐	УФ-стабилизированный поликарбонат (по дополнительному заказу)

	Корпус
☐	IP55: стандартное крепление
☐	IP65: стандартное крепление
☐	IP55: сейсмостойкое крепление
☐	IP65: сейсмостойкое крепление
☐	IP55: арктическое исполнение
☐	IP65: арктическое исполнение
	Другие варианты по запросу

Заполните этот бланк и приложите его к заказу.

ТЕХНИЧЕСКИЕ ХАРАКТЕРИСТИКИ MESSKO® BeTech.

MESSKO® BeTech	Технические характеристики
Материалы	
Корпус	Литой алюминий, полиэфирное порошковое покрытие RAL7033 (RAL7038 по дополнительному заказу)
Смотровое стекло	Многослойное безопасное стекло в стандартной комплектации (по дополнительному заказу: УФ-стабилизированный поликарбонат)
Тип гайки крепления термобаллона	Квадратный фланец с 4 отверстиями; G3/4"; G1"; 7/8" – 14UNF; другие типы соединений по дополнительному заказу
Тип кабельных сальников	До 3 x M20 и 1 x M16 или 3 кабельных ввода PG16
Характеристические данные	
Диапазон измерений	0... 150 °C или -20... 130 °C или 0... 160 °C или -40... 160 °C; другие диапазоны измерения по дополнительному заказу
Погрешность измерения	± 3 °C (30–150 °C) (по дополнительному заказу: ± 2 или 1,5 °C)
Место монтажа	В помещениях и вне помещений, в тропическом и арктическом климате
Температура окружающей среды	-40... +70 °C (по дополнительному заказу: арктическое исполнение до -60 °C)
Электрическая прочность изоляции	2,5 кВ, 50 Гц, 1 мин.
Класс защиты	IP 55 согласно EN60529 (по дополнительному заказу: IP 65)
Аналоговый выход	4–20 мА; 4–20 мА и 5 В DC; 0–5 В DC; Pt100
Вес	Прибл. 4 кг
Микровыключатели	
Количество	2, 3, 4 ли 5
Коммутационная способность	a. Стандартный однополюсный (SPDT) на два направление 250 В AC / 15 A b. По дополнительному заказу: 1. Однополюсный (SPDT) с гашением дуги в магнитом поле 250 В AC / 10 A или 250 V DC / 5 A 2. Двухполюсной (DPDT) на два направление или однополюсный (SPDT) на два направление с позолоченными контактами
Гистерезис выключателя	12 ± 2 °C; другие варианты по запросу
Встроенный блок настройки градиента	
Указатель температуры обмотки с MRB110-1	Для CTмакс. номинальный ток 2,2 A; диапазон уставок 0–80 % входного тока
Указатель температуры обмотки с MRB110-2	Для CTмакс. номинальный ток 2,65 A; диапазон уставок 45–85 % входного тока

РАЗМЕРЫ
ТЕРМОМЕТР MESSKO® BeTech.

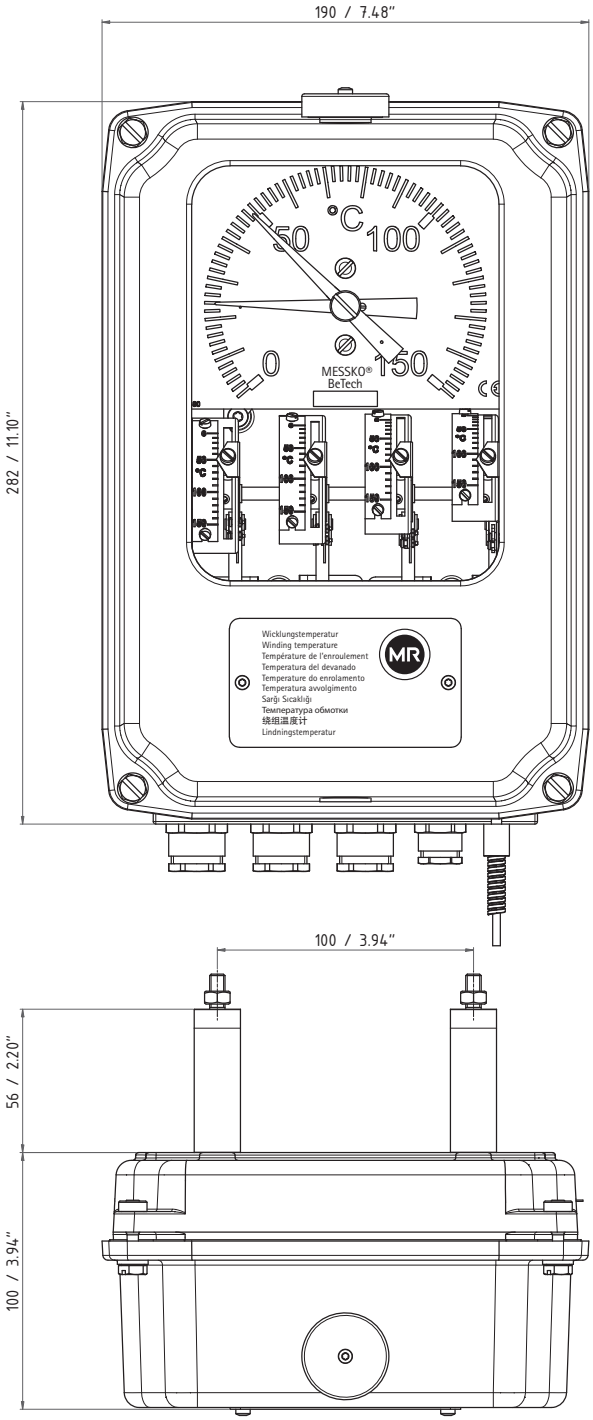

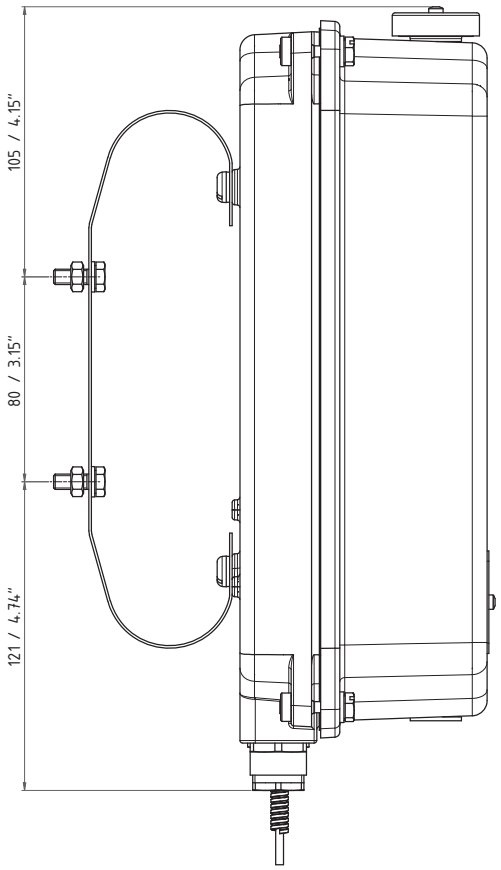

РАЗМЕРЫ ТЕРМОБАЛЛОНА ТЕРМОМЕТР MESSKO® BeTech.

Термобаллон MESSKO® BeTech № 1

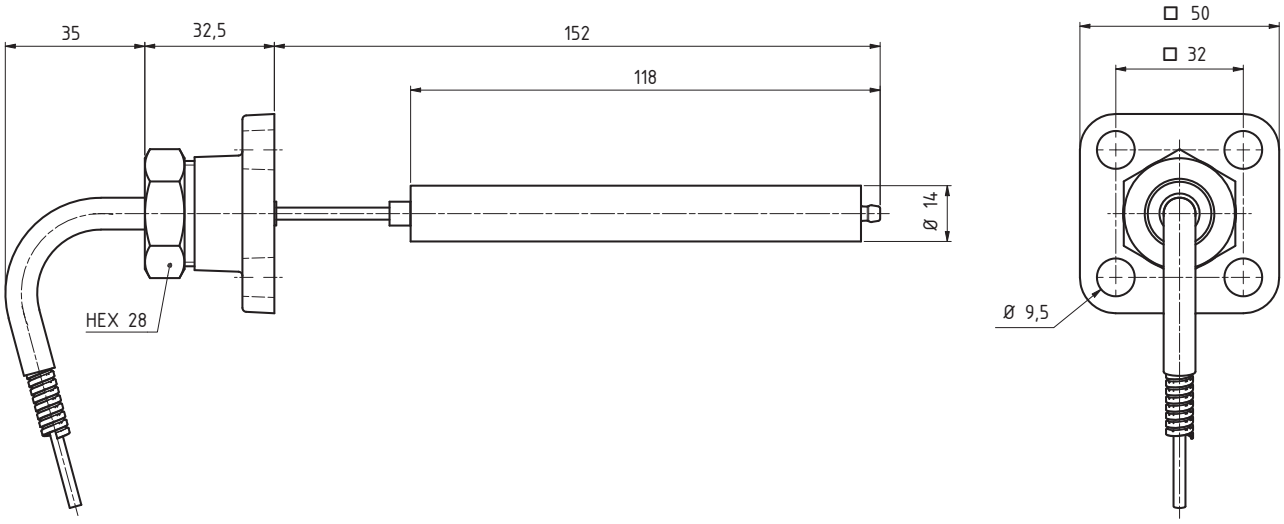

Термобаллон MESSKO® BeTech № 2

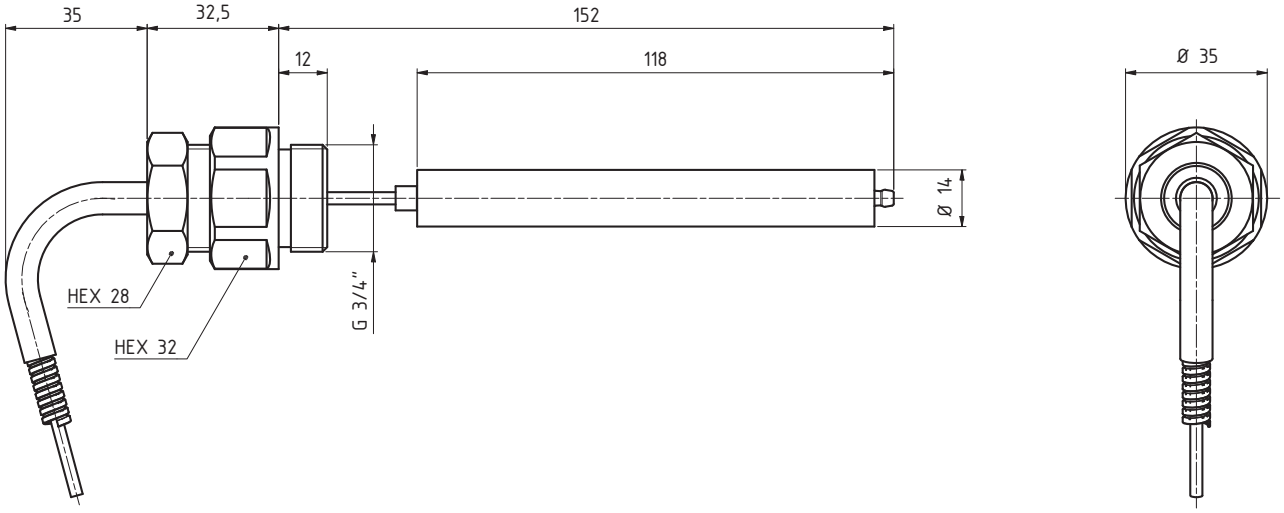

Термобаллон MESSKO® BeTech № 2F

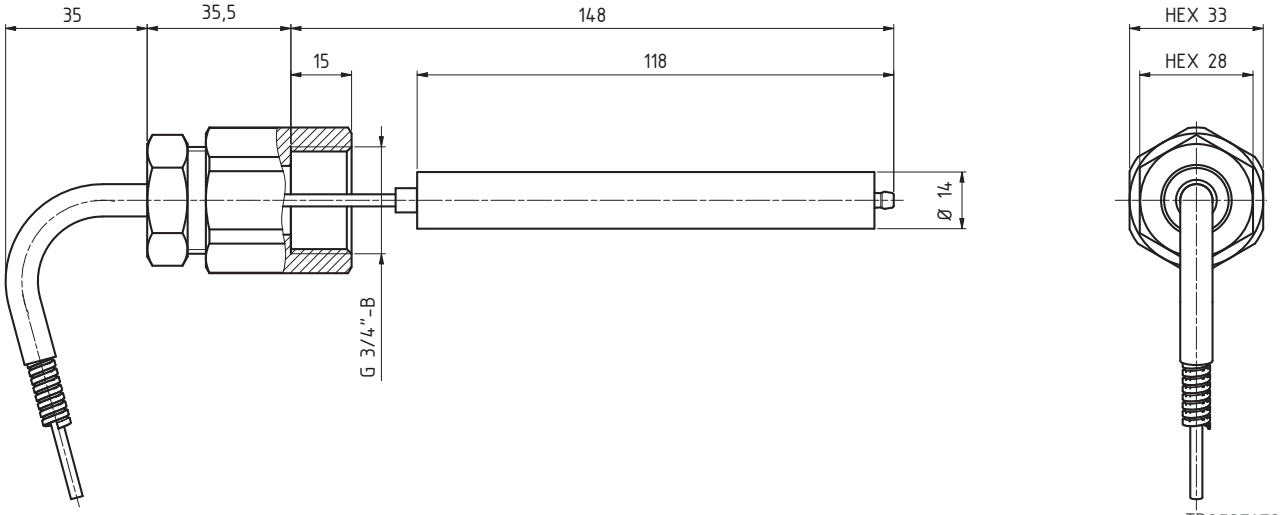

РАЗМЕРЫ ТЕРМОБАЛЛОНА ТЕРМОМЕТР MESSKO® BeTech.

Термобаллон MESSKO® BeTech № 5

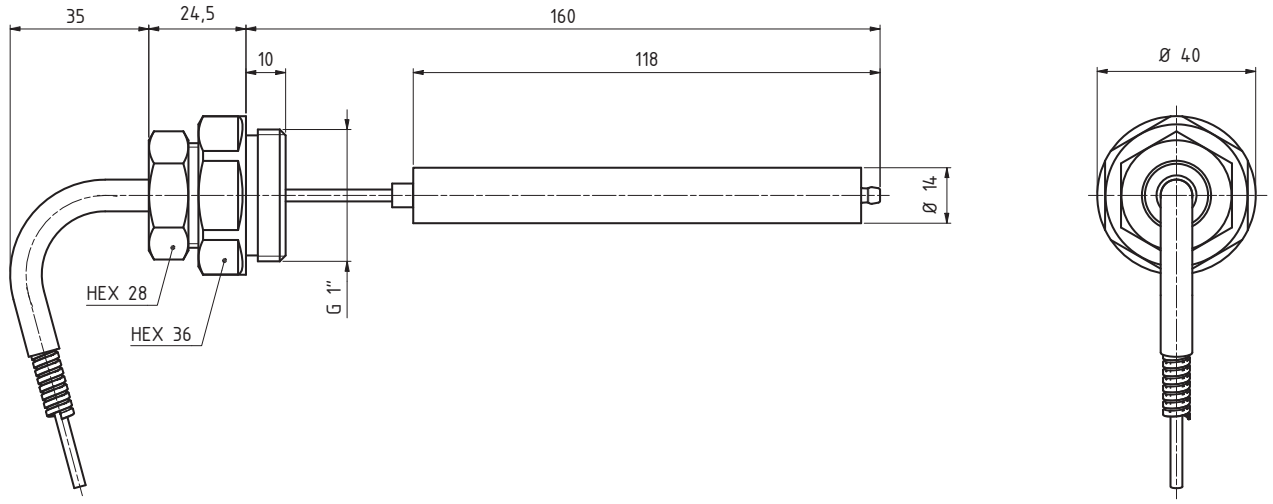

Термобаллон MESSKO® BeTech № 6

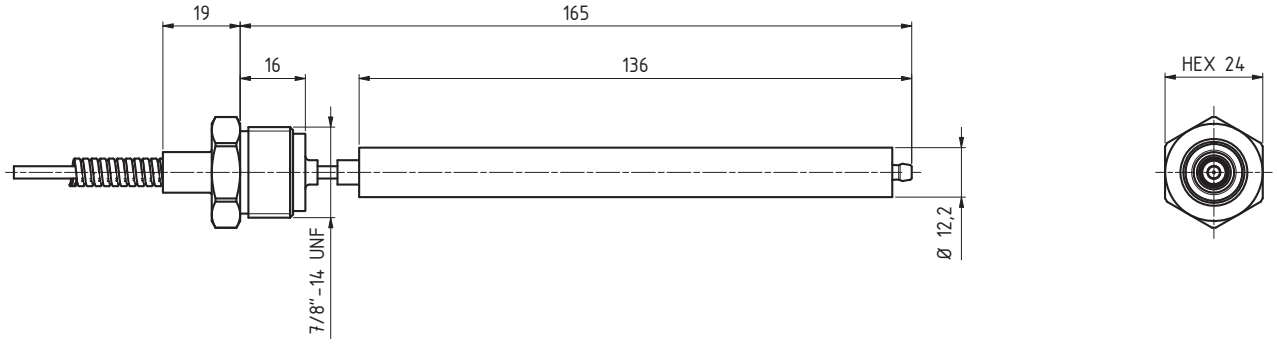

Термобаллон MESSKO® BeTech № 8

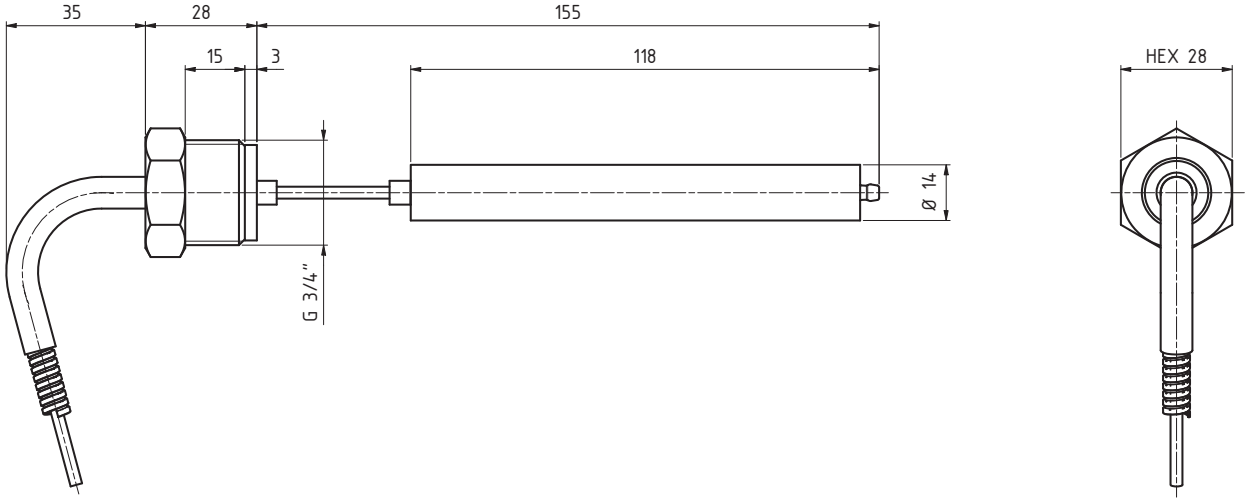

РАЗМЕРЫ ТЕРМОБАЛЛОНА ТЕРМОМЕТР MESSKO® BeTech.

Термобаллон MESSKO® BeTech № 9

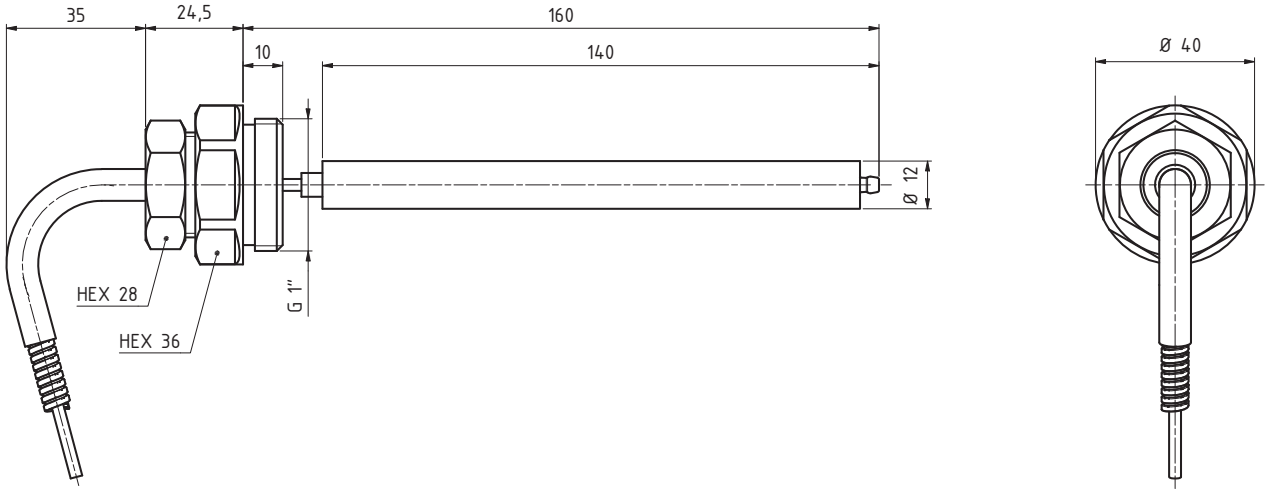

Термобаллон MESSKO® BeTech № 10

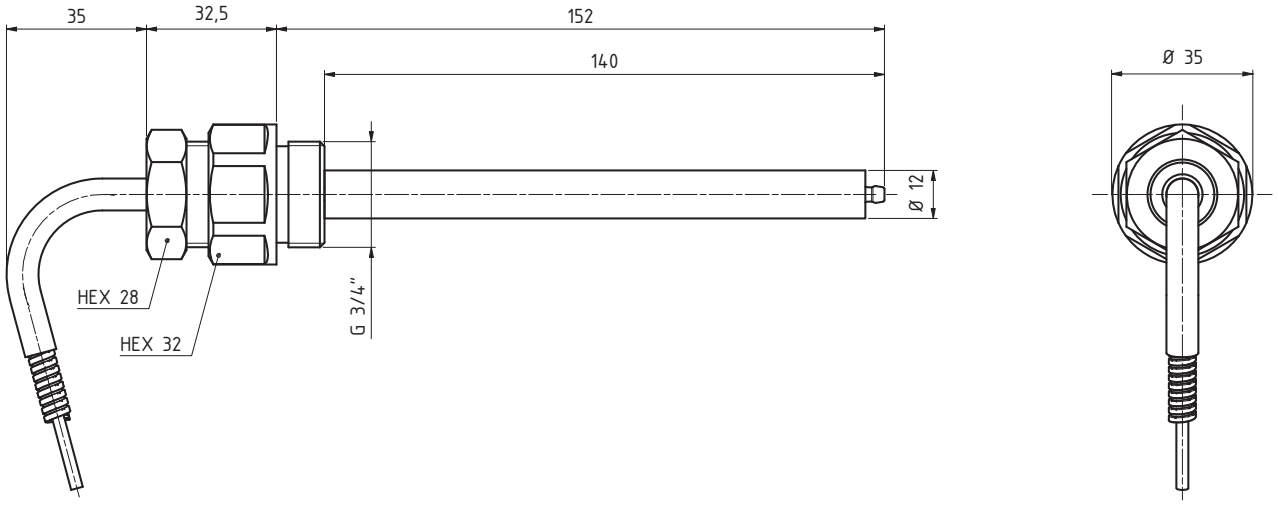

РАЗМЕРЫ ТЕРМОБАЛЛОНА ТЕРМОМЕТР MESSKO® BeTech.

Термобаллон MESSKO® BeTech № 22

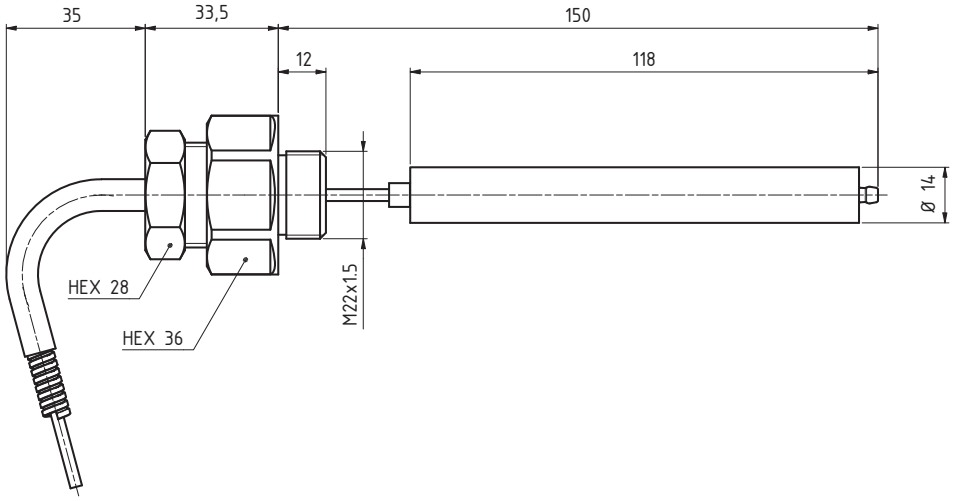

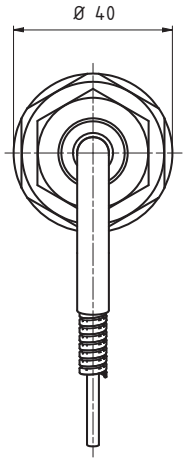

Термобаллон MESSKO® BeTech № 27

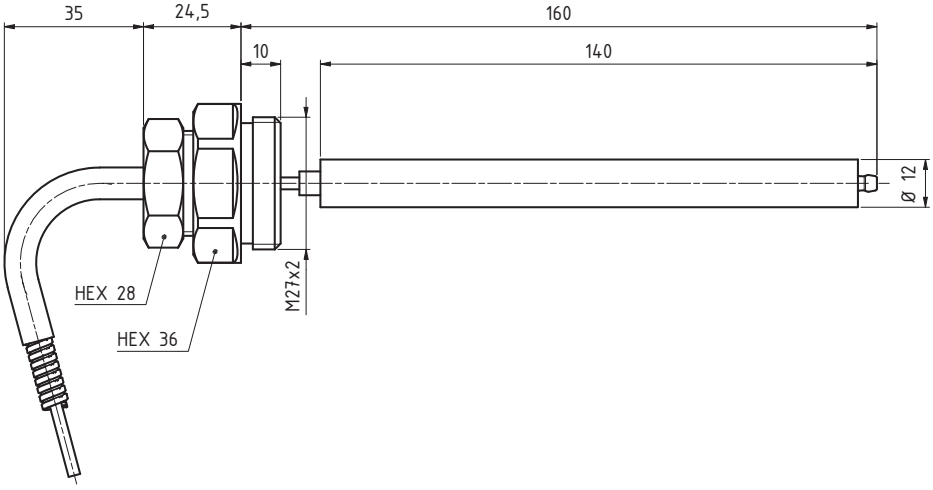

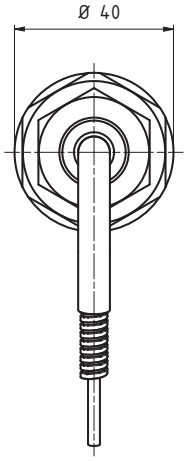

Messko GmbH
Gewerbegebiet An den Drei Hasen
Messko-Platz 1
61440 Oberursel, Germany

Phone: +49 6171 6398 0
Fax: +49 6171 6398 98
Email: info@messko.com

www.messko.com

Примечание.
Данные в этом документе могут отличаться от характеристик поставленных приборов. Мы оставляем за собой право на внесение изменений без предварительного уведомления.

TD3527173/00 RU – MESSKO® BeTech – 1000655600 – 07/14 – ©Messko GmbH 2014

THE POWER BEHIND POWER.